			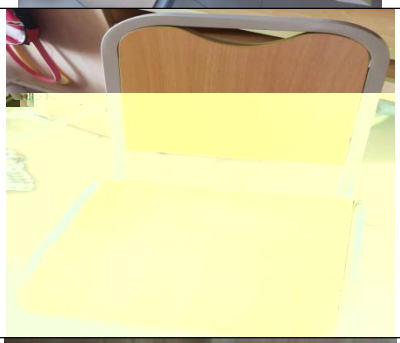
			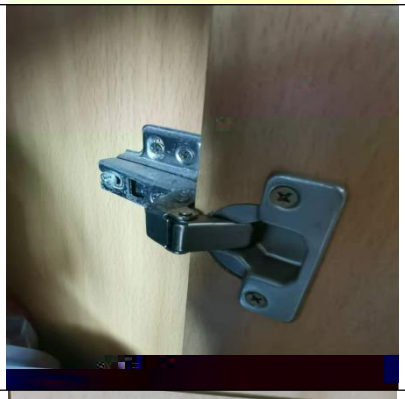
			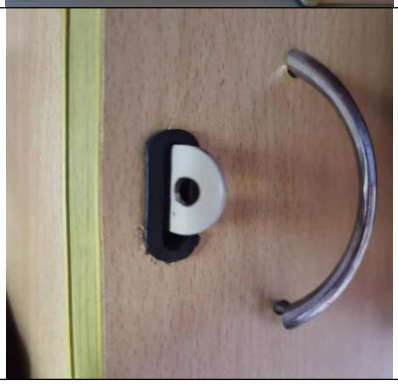

			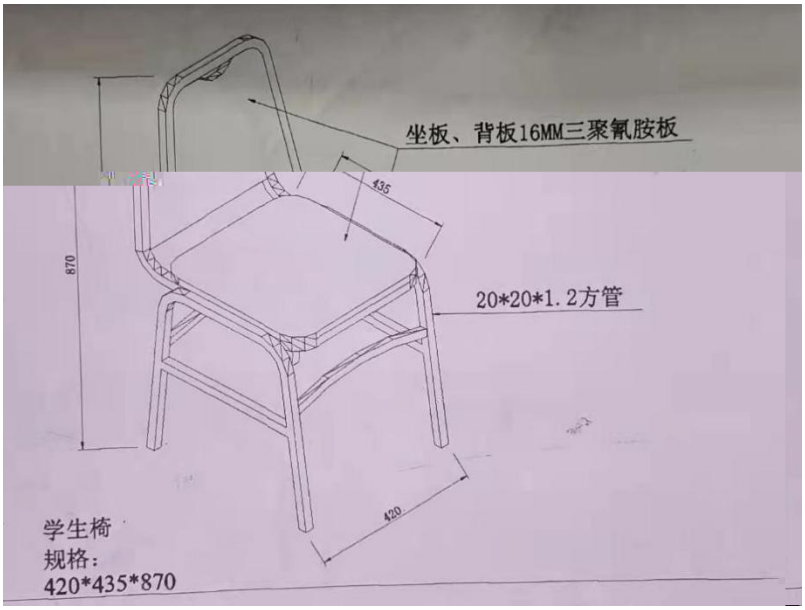 坐板、背板16MM三聚氰胺板 435 870 20*20*1.2方管 420 学生椅 规格： 420*435*870	

			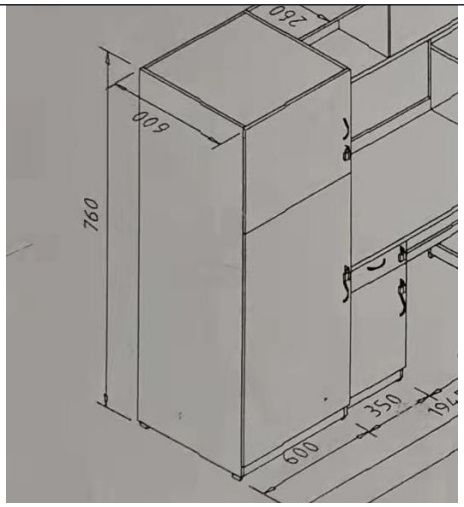 260 600 760 350 600	
			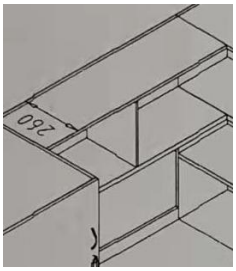 260	

			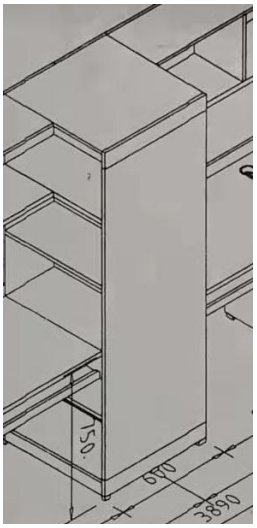 150. 670 3890	

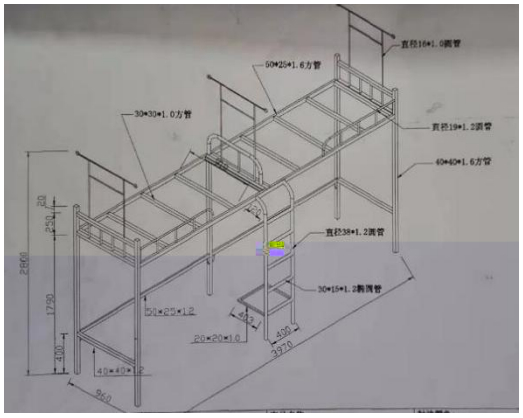
直径16*1.0圆管
50*25*1.6方管
30*30*1.0方管
直径19*1.2圆管
40*40*1.6方管
直径38*1.2圆管
30*15*1.2椭圆管
50*25*1.2
20*20*1.0
40*40*1.2
2860
1750
400
250
230
443
430
3970
960

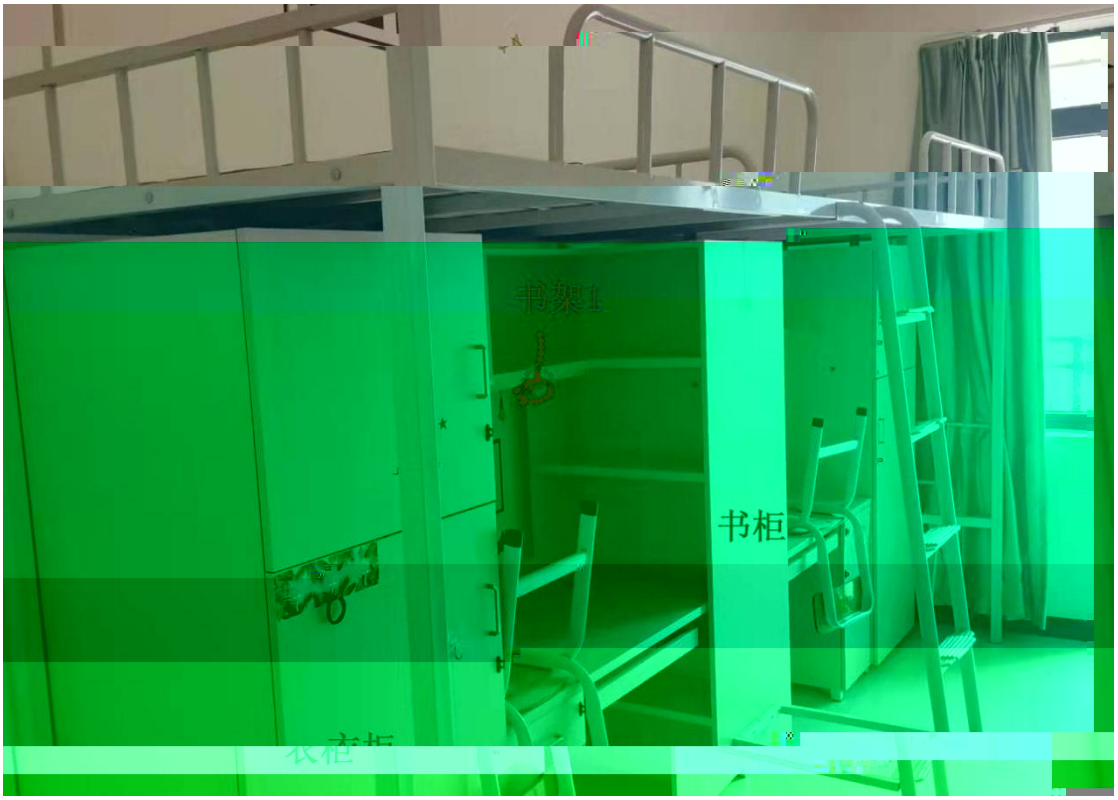
书架1
书柜
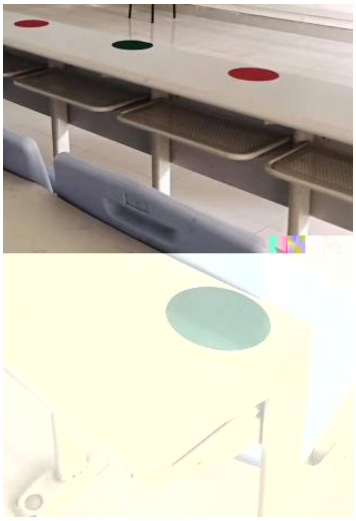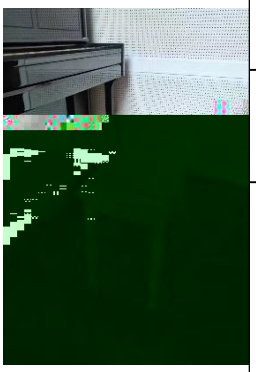
书架2